ООО «ТИ-СИСТЕМС» ИНЖИНИРИНГ И ПОСТАВКА ТЕХНОЛОГИЧЕСКОГО ОБОРУДОВАНИЯ
Интернет: www.tisys.ru www.tisys.kz www.tisys.by www.tesec.ru www.ти-системс.рф
Телефоны: +7 (495) 7774788, 7489626, (925) 5007155, 54, 65
Эл. почта: info@tisys.ru info@tisys.kz info@tisys.by

КЛАПАН РЕДУКЦИОННЫЙ МЕМБРАННЫЙ ДЛЯ ЧИСТОГО ПАРА Р-160

Технические характеристики

ООО «ТИ-СИСТЕМС» ИНЖИНИРИНГ И ПОСТАВКА ТЕХНОЛОГИЧЕСКОГО ОБОРУДОВАНИЯ
Интернет: www.tisys.ru www.tisys.kz www.tisys.by www.tesec.ru www.ти-системс.рф
Телефоны: +7 (495) 7774788, 7489626, (925) 5007155, 54, 65
Эл. почта: info@tisys.ru info@tisys.kz info@tisys.by

КЛАПАН РЕДУКЦИОННЫЙ ДЛЯ ЧИСТОГО ПАРА Р-160

ОПИСАНИЕ
ADCA P-160 редукционный клапан / регулятор давления после себя прямого действия, мембранный разработан для использования в системах стерильного пара. Также может использоваться для воды, сжатого воздуха и других газов и жидкостей в соответствии с используемыми материалами конструкции клапана.

ОСНОВНЫЕ СВОЙСТВА
Компактная конструкция.
Все элементы стандартной версии клапана изготовлены из пруткового материала, без использования отливок.
Невыдвижной шток (рукоятка) клапана

СТАНДАРТНАЯ ПОЛИРОВКА ПОВЕРХНОСТЕЙ
Внутренние элементы контактирующие с рабочей средой: 0,5 микрон Ra
Внешние элементы:
Корпус и крышка – качественная мехобработка (механическая или электро полировка по запросу).

ОПЦИИ:	Различные мягкие уплотнения для жидкостей и газов. Литая крышка (CF8M) с выдвижным штоком (версия эконом). Защита от несанкционированного доступа, разрешение CIP или SIP для версии клапана с горизонтальным расположением патрубков
ПРИМЕНЕНИЕ:	Чистый пар, сжатый воздух, вода, прочие газы и жидкости в соответствии с материалом конструкции.
ИСПОЛНЕНИЯ:	P-160
ТИПОРАЗМЕРЫ:	DN $^3/_4$", 1", 1$^1/_2$", 2"; DN 20, 25, 40, 50
ПРУЖИНЫ (диапазон вых. давления):	0,8–1,5 бар; 1–3 бар; 1,5–5 бар.
ПРИСОЕДИНЕНИЕ:	Tri-clamp или другие по запросу
УСТАНОВКА:	Вход снизу, выход горизонтально.
ДАННЫЕ ДЛЯ ПОДБОРА:	Тип среды Максимальная рабочая температура Давление на входе и требуемое на выходе Расход (минимальный и максимальный).

ХАРАКТЕРИСТИКИ

ТИП	P-160
Стандарт корпуса	PN 16
Макс.давление на входе	8 бар, для DN 2" только 4 бар**
Макс.давление на выходе	5 бар
Мин.давление на выходе	0,8 бар
Макс.темпереатура *	150 °C

*Другая температура – по запросу.
**Спец.исполнение по запросу с меньшим Kvs

МаркировкаCE (PED – Европ.Директива 97/23/EC)

PN 16	Категория
DN $^3/_4$"–2"	SEP – ст. 3, параграф 3

ПРИМЕРЫ ПРИСОЕДИНЕНИЙ

Clamp	Внешняя резьба	Фланец
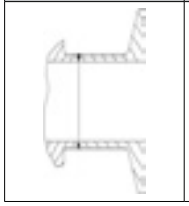	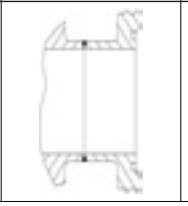	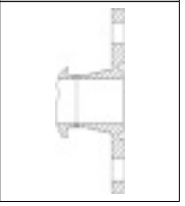

ПРОПУСКНАЯ СПОСОБНОСТЬ

DN	$^3/_4$"–20	1"–25	1$^1/_2$"–40	2"–50
KVs (м^3/ч)	1,3* – 3	3,5* – 4,5	5,3	** 5,5–8,5

*Макс.допустимый Kvs с Tri-clamp по ASME BPE
** По запросу, для макс.входного давления выше чем 4 бар

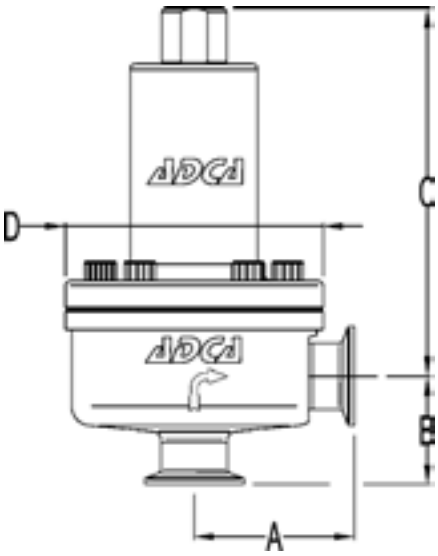

ГАБАРИТНЫЕ РАЗМЕРЫ (Tri-clamp соед.)

DN	A	B	C	D	Масса Kg
$^3/_4$"–20	85	55	200	130	6,7
1"–25	85	55	200	130	6,8
$1^1/_2$"–40	80	65	210	130	7,6
2"–50	80	70	210	130	7,8

* Нестандартная строит. длина по запросу.

СПЕЦИФИКАЦИЯ МАТЕРИАЛОВ

№	НАИМЕНОВАНИЕ	МАТЕРИАЛЫ
1	Корпус клапана	AISI316L / 1.4404
2	Крышка	AISI316L / 1.4404
3	Центральная пластина	AISI316L / 1.4404
4	* Шток	AISi316L/1.4404
5	* Уплотнение плунжера	EPDM; PTFE **
6	* Плунжер	AISI316L / 1.4404
7	* Верхняя мембрана	EPDM;VITON**
8	* Нижняя мембрана	PTFE
9	Мембранная пластина	AISI316L / 1.4404
10	* О-уплотнение	EPDM
11	Мембранная пластина	AISI316L / 1.4404
12	Направляющая штока	AISI316 / 1.4401
13	Нижн.опорн. пластина	AISI316 / 1.4401
14	Гайка	St.Steel A2–70
15	Шайба	AISI316 / 1.4401
16	* Регулировоч.пружина	AISI 302 / 1.4300
17	Верхн.опорн. пластина	AISI316 / 1.4401
18	Стопорное кольцо	St.Steel A2–70
19	Регулировочный болт	AISI316L / 1.4404
20	Регулир. Резьба	AISI304 / 1.4301
21	О-уплотнение	EPDM

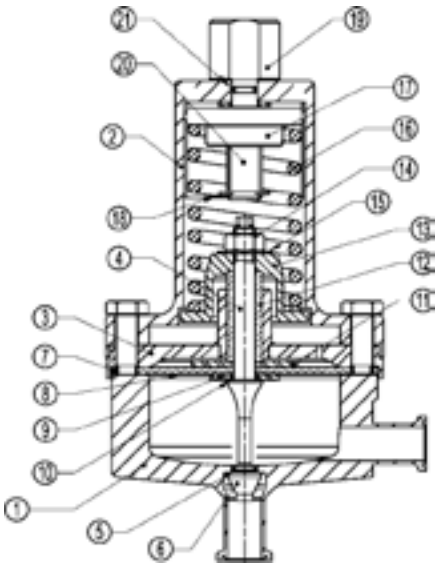

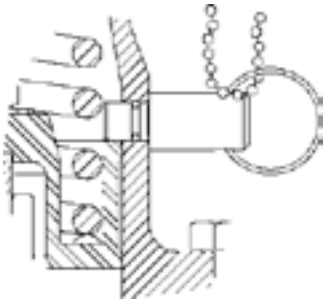

* Поставляемые комплектующие;
**Прочее в соотв.со средой
Сертификат уплотнений FDA/USP Класс VIs по запросу
Примечание: Все клапаны имеют серийный номер. При запросе запчастей необходимо указать данный номер.